MUHDPE-PANS 合金管
设计上图描述说明

室外埋地排污、雨水管材采用**MUHDPE-PANS 合金管**，采用PANS 装配式连接方式，环刚度≥____kN/m^2， 产品执行《MUHDPE-PANS 合金管》（T/GDC 144-2022）标准。管材的物理性能环柔性为外径变形 40%时，试样 圆滑，无反向弯曲， 无破裂、两壁无脱开；氧化诱导时间≥20min；落锤冲击性能为 10/10 通过，落锤高度为 2000mm； 按 《埋地聚乙烯排水管管道工程技术规程》CECS 164:2004施工。

产品结构

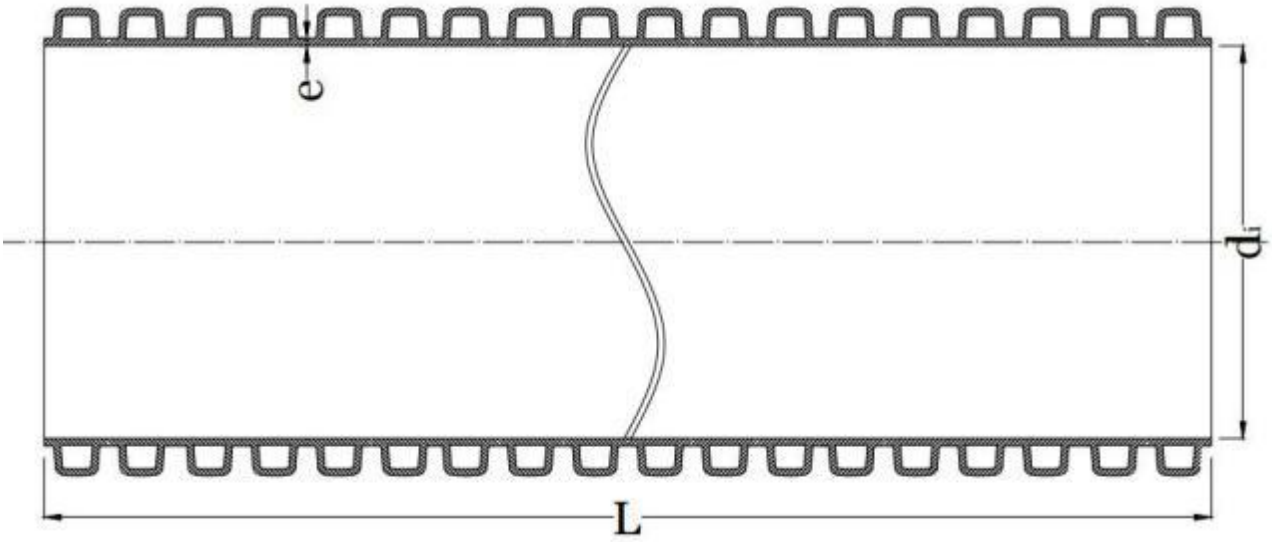

连接方式

PANS 装配式连接

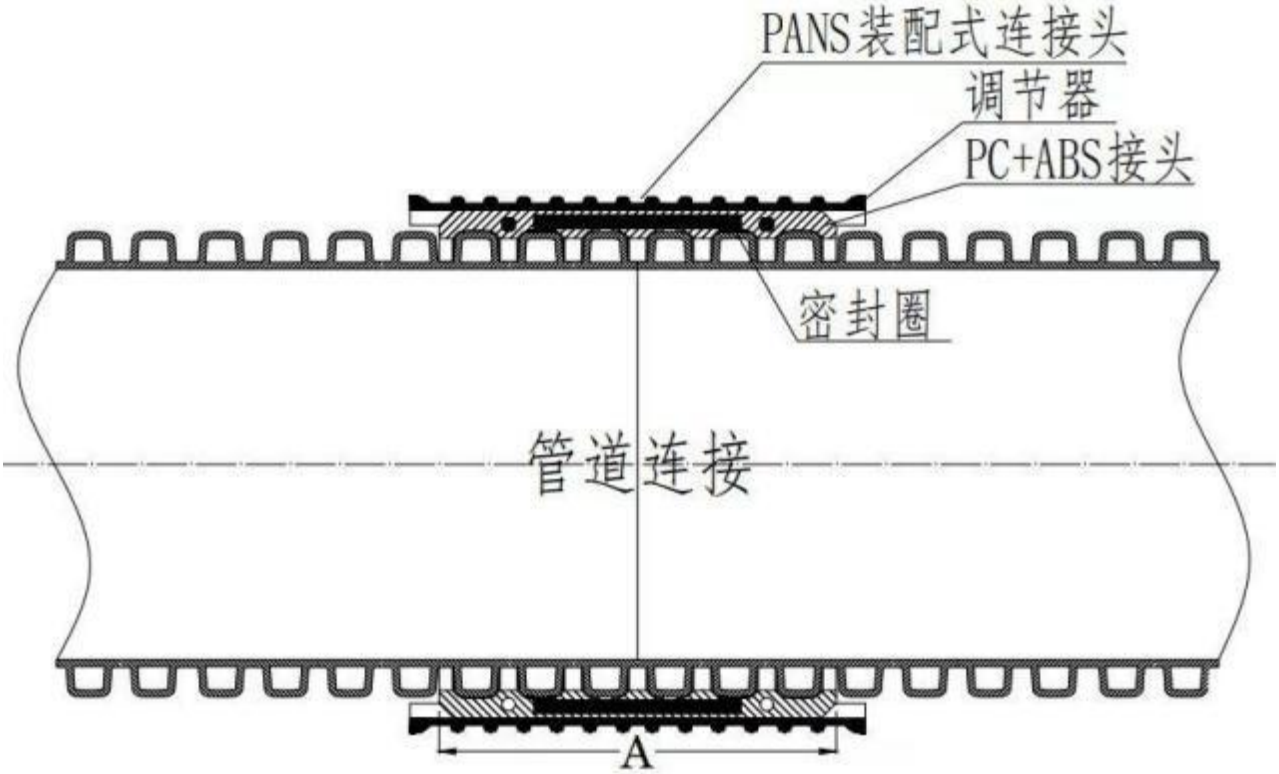

PANS 装配式连接头

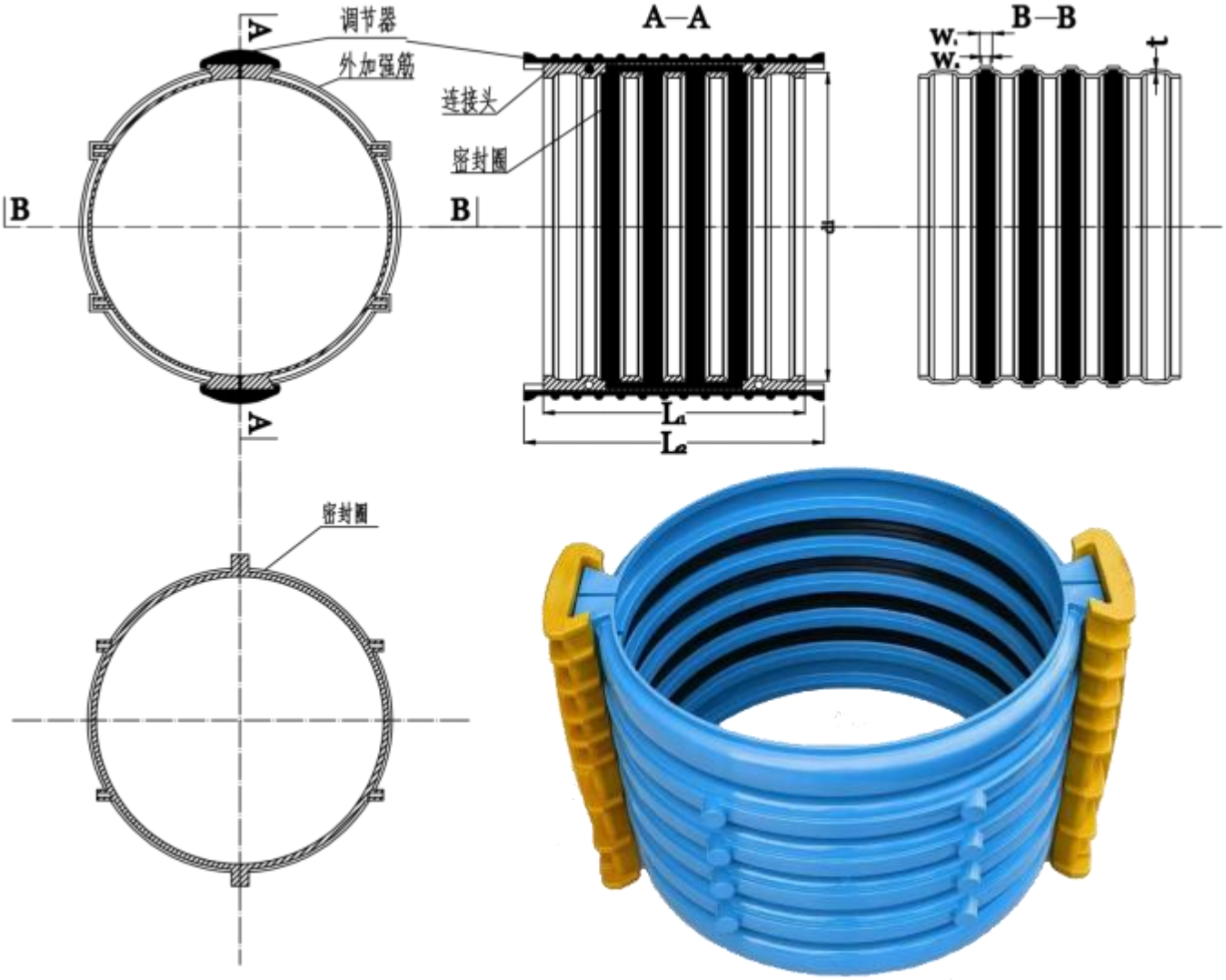

备 注：

1、 **环刚度：**设计师根据工程实际需要，进行选择（8 kN/m²、10kN/m²、12.5 kN/m²、16 kN/m²）。

HDPE-ZS流槽A2型收口800检查井
设计上图描述说明

塑料检查井

雨、污水检查井应采用 HDPE-ZS 流槽 A2 型收口 800 检查井，执行标准为《排水用塑料检查井》T/GDC277-2024，井壁结构为缠绕结构 壁A2 型结构。管材与 检 查井采用PE 中空双向承插接头(ZS)柔性连接方式。 环刚度为___kN /m²(根据埋深深度设计不同的环刚度）；环柔性为压缩30%时无分层、焊缝不开裂；冲击试为2.5m 高1kg

落锤无破裂、损坏； 熔缝拉伸强度 D≤ 800 的为≥760 ，D≥ 1000 的为≥1020；轴向压力试验≥___kN(根据井的强度等级设计压力)。

参考资料见下附图

HDPE-ZS流槽A2型收口800检查井

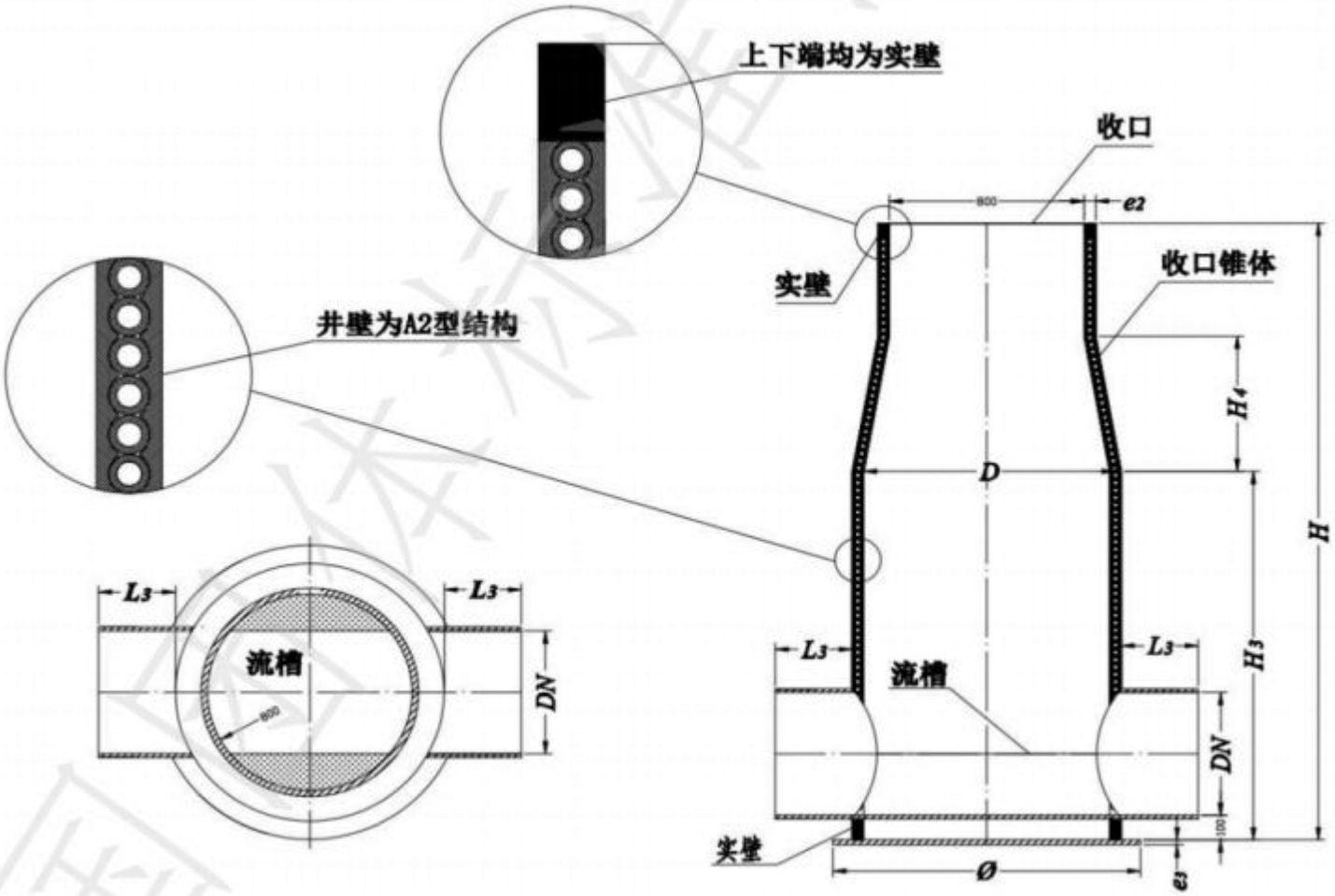

图 1　收口塑料检查井结构示意图
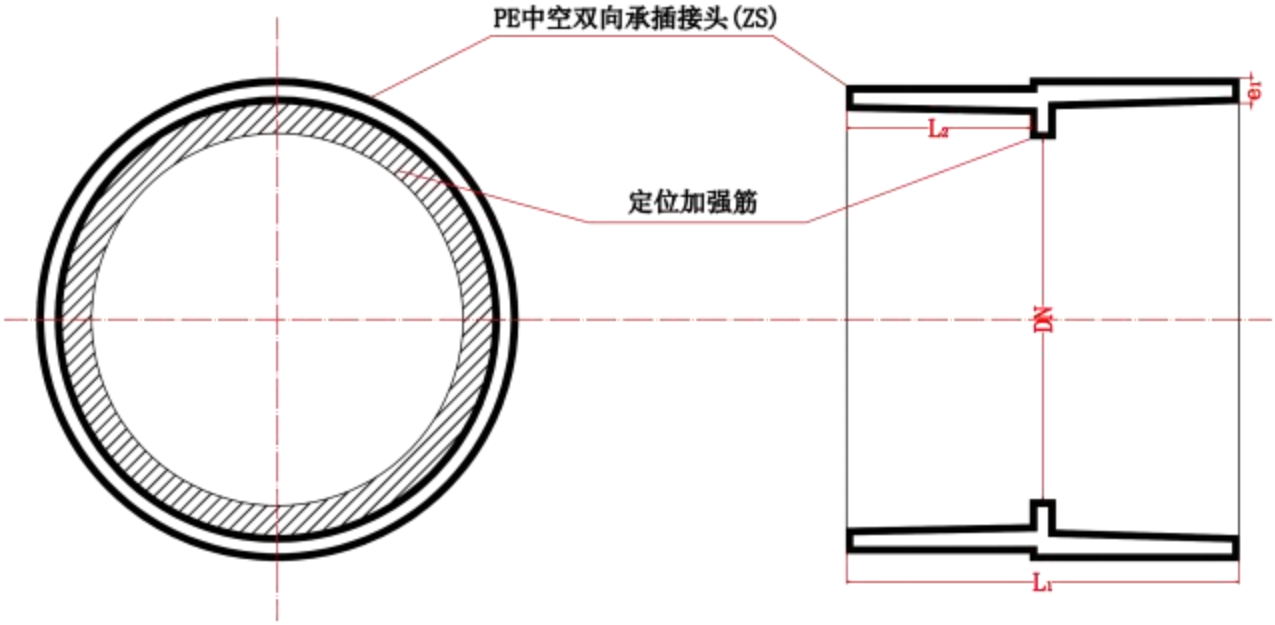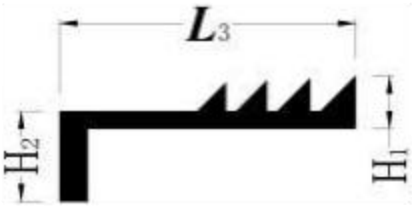
PE双向承插接头(ZS)及L形多峰橡胶密封圈